マスクを一時保管する衛生的な使い捨てケースです。

抗菌 マスクケース

抗菌マスクケースは森林保全につながる
FSC®認証製品です。
FSC®認証製品を選ぶこと、
それは森を大切にすることです。

マスクの置き場に困らない！　**抗菌加工**入りなので清潔感を保てる！　**使い捨てタイプ**だから使いやすい！

スタッフやお客様の安心と安全を!
マスクケースの内面は**抗菌加工**
大きく開いて、出し入れが簡単です！

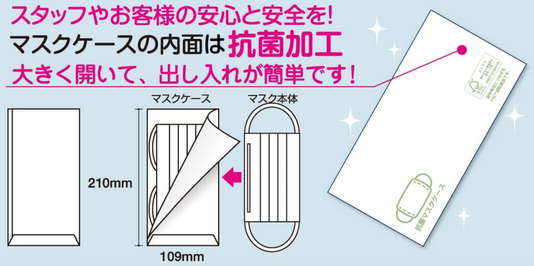

こんなところでお使いください！

ランチ、居酒屋、ファミリーレストランで

美容室や理髪店で

病院や歯医者で

抗菌マスクケース　品番/MC0401
本体サイズ：約109mm×210mm
入数（枚）：100枚/パック・1000枚/ケース
材質　　：紙

4 960369 615009

1000枚から名入れができます！

1色 印刷　黒 青 赤
黒、青、赤の３色の中から１色お選びいただけます。

2色 印刷　黒 青 赤
黒、青、赤の３色の中から２色お選びいただけます。

カラー印刷

※印刷の関係上、色が多少異なる場合があります。

印刷範囲

表面
９０×１７０mm★赤枠範囲

名入れ印刷について

【 印刷範囲 】９０×１７０mm内（上記赤枠）印刷可能
【デザイン面積】
・１色／２色印刷　４０×１００mm 内
★印刷範囲内であれば位置指定が可能です。
・カラー印刷　９０×１７０mm 内
★印刷範囲内の全面に印刷可能です

注意点
- ✓ １色／２色印刷の場合、グラデーションは不可。
- ✓ ２色印刷の場合は色と色の間隔を空けてください。(2mmほど)
- ✓ １色／２色印刷、カラー印刷共に特色指定は不可。

【商品仕立】　100 枚／仕切り　1000 枚ケース入り
（帯止め無し、袋には入りません）

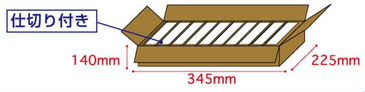

ご注文の流れ

STEP 1　注文
注文書をお渡しいたします。数量と印刷と種類の選択をして頂けます。
- 印刷の種類：1色　2色　カラー
- 数量：ロット1000枚～単位（1000枚、2000枚、など）

STEP 2　入稿
入稿方法は2パターンから選択していただけます。
- **データがある場合**：入稿用フォーマットを用意しております。データのご準備を頂ける場合はai、PDF、JPGでのご入稿。データ入稿先は担当者よりお伝えさせて頂きます。
- **データがない場合**：デザインが入っているチラシ、名刺、ショップカード等の原稿のご準備(送付)。※データ作成代の別途費用が必要となります。

STEP 3　デザインイメージの確認
デザインイメージをご確認頂けます。
（PDF データをメールで送付させて頂きます。）

STEP 4　製造
デザインイメージを確認後、担当より納期のご案内をさせて頂きます。
（イメージ確認後から約 5～10 営業日）

STEP 5　納品
製造後のキャンセル、修正は原則対応しかねますので予めご了承ください。

オリジナル マスクケースも承ります！

商品仕様

商品寸法：約 109×210mm
商品形状：右記の※図１の形状となります。
素材　　：FSC 認証上質紙 81.4ｇ
　　※ほかの紙をご希望の場合、御相談承ります。
印刷　　：１色～フルカラーまで
　　印刷面積が広い場合、インクのにおいが生じる恐れがございます。
　　折り部分は印刷割れが起こりますのでご注意ください。（図１赤線部分）
製造単位：1000 枚単位
仕立　　：100 枚束／紙帯止め　10 束（1000 枚）／ケース入

※図１

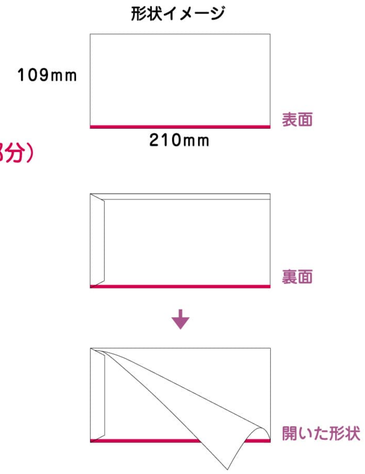

入稿について

入稿用フォーマットをご準備しております。
データ入稿先は担当者よりお伝えさせて頂きます。

入稿用データ　　Illustrator　CS6 ai

ご不明点がある場合、担当者までお気軽にお声がけください。

企業ノベルティー、アメニティーに

キャンペーン、広告、クーポンに

カクケイ株式会社
〒799-0404 愛媛県四国中央市三島宮川4丁目9-53
本社TEL：0896-23-2570
大阪TEL：06-6261-5002
東京TEL：03-5297-8575
HP：http://www.kakukei.co.jp

＜詳しくは下記へお問い合わせください。＞